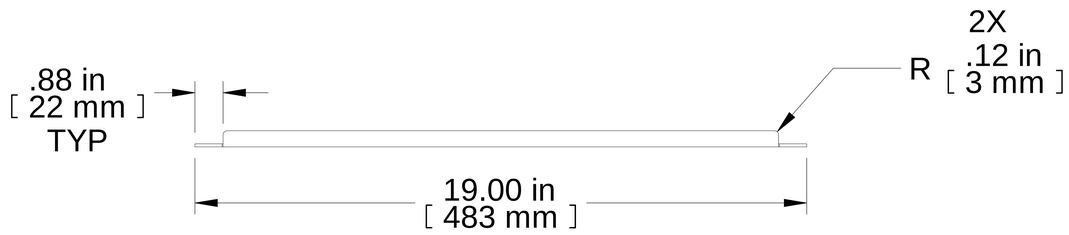

TOP VIEW

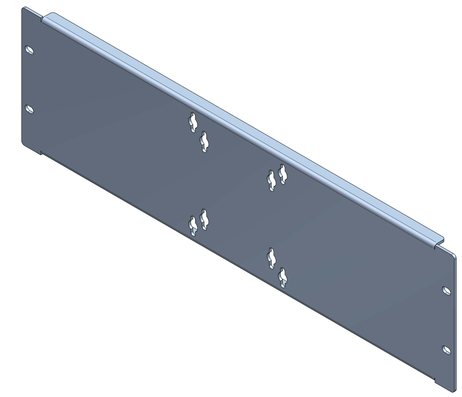

ISOMETRIC

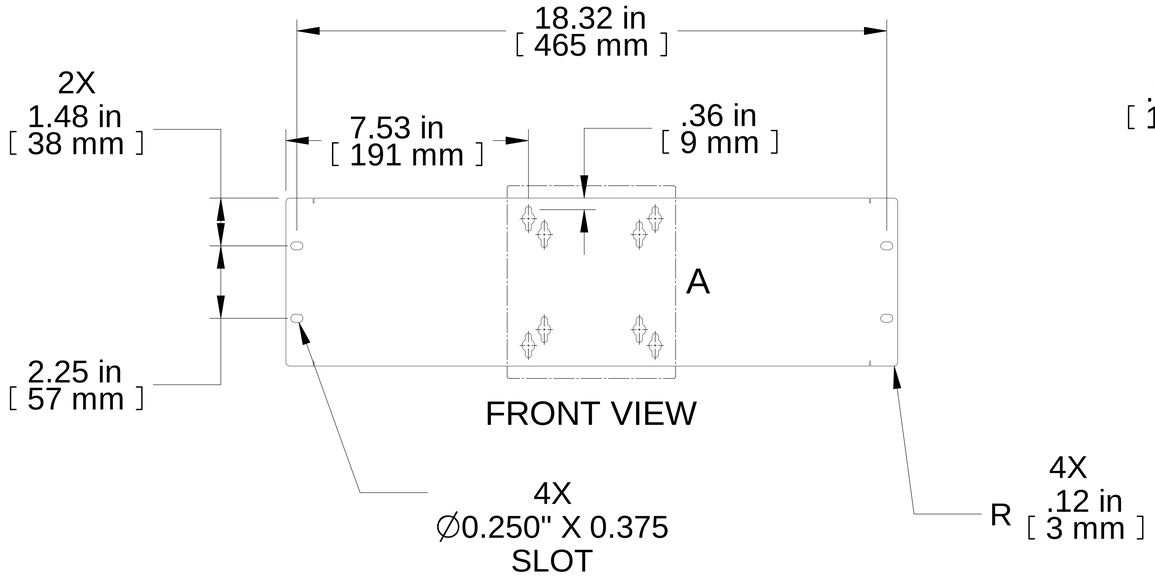

FRONT VIEW

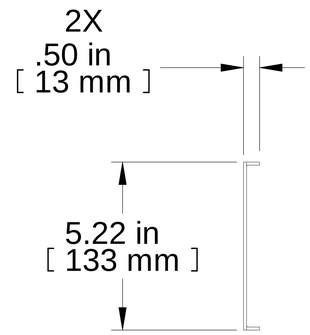

R.S. VIEW

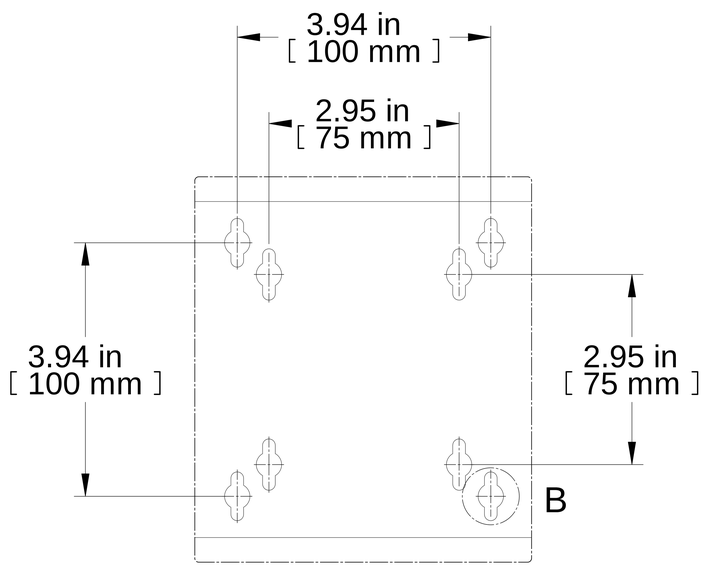

DETAIL A
2:1

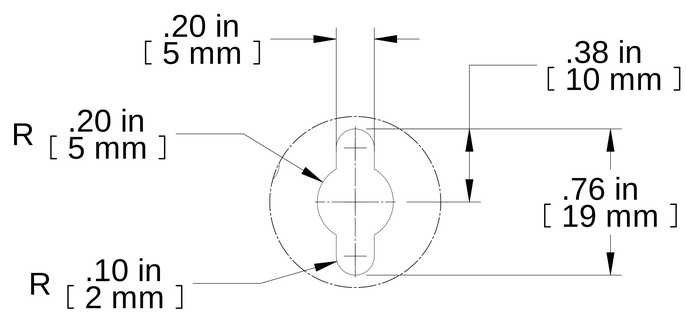

DETAIL B
6:1

NOTES

Material: 12 Ga Steel (0.095").

Includes M4 x 12mm screws (4X) to mount monitor to panel only

See Hammond Website for More Information.

Français

Pour tous les détails sur nos produits,
svp veuillez consulter notre site www.hammondmfg.com

Data subject to change without notice. Isometric drawing not to scale.
Les données sont sujettes à changement sans préavis.

HAMMOND MANUFACTURING®

www.hammondmfg.com

PART NO. **RMMB193UBK3**